bluechip
CREATING COMPUTERS.

VESA & Under Desk Mount für bluechip Mini-PC

EIGENSCHAFTEN

Material: ..... Metall

Farbe: ..... Schwarz

Einsatzmöglichkeit: ..... Monitormontage

..... oder Montage unter dem Tisch

Lieferumfang ..... Wandhalterung, Diebstahlsicherung,

..... 5 M4*L 10mm Schrauben

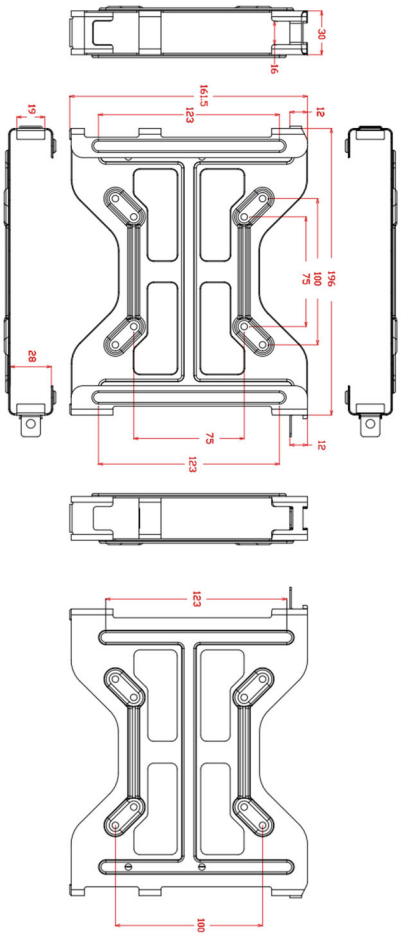

Qualitätsmanagementsystem DIN EN ISO 9001 SLG zertifiziert

Umweltmanagementsystem DIN EN ISO 14001 SLG überprüft

2002/95/EG RoHS COMPLIANT

CE

PRÜFSIEGEL SILENTPC PRÜFSIEGEL

Änderungen und Irrtümer vorbehalten.