Black Hawk - Starte das Spiel

Ob Du ein Neuanfänger oder bereits ein alter Hase in der Welt der Spiele bist – der 24,5" (62.2 cm) Black Hawk G-Master GB2530HSU ist Dein perfekter Begleiter. Die Full HD Darstellung mit einer Bildwiederholrate von 75Hz, hält Dir immer den Rücken frei. Ausgestattet mit der Black Tuner Funktionen und FreeSync Technologie sowie einer ultraschnellen Reaktionszeit von 1ms, lässt Dich der Black Hawk selbst kleinste Details in schwach ausgeleuchteten Spielumgebungen erkennen! Damit behältst Du immer die Kontrolle über das Spielgeschehen. Der Standfuß mit Höhenverstellung sowie die Pivot-Funktion erlauben Dir ein ergonomisches Spielen. Sei bereit und starte das Spiel! Wenn 24.5" (62.2 cm) nicht genug sind - dann teste 27" (68.6 cm) Black Hawk GB2730HSU.

FreeSync™ Technologie

Die AMD FreeSync™ Technologie macht Schluss mit abgehackten Spielverläufen und Bildschirm-Tearing, sie liefert eine flüssige artefaktfreie Performance bei praktisch jeder Bildrate.

1ms

Die schnelle Reaktionszeit ist der Schlüssel zu einem ultra angenehmen Spielerlebnis. Geisterbilder und Unschärfe werden reduziert, der Anwender erhält ein einzigartiges Spielerlebnis.

01 DISPLAY EIGENSCHAFTEN

Bilddiagonale	24.5", 62.2cm
Panel-Technologie	TN LED, matte Oberfläche
Physikalische Auflösung	1920 x 1080 @75Hz (2.1 megapixel Full HD, HDMI&DisplayPort)
Bildformat	16:9
Helligkeit	250 cd/m² typisch
Kontrastverhältnis	1000:1 typisch
Erweitertes Kontrast Verhältnis	12M:1
Reaktionszeit	1ms
Blickwinkel	horizontal/vertikal: 170°/160°, rechts/links: 85°/85°, nach oben/unten: 80°/80°
Farbunterstützung	16.7mln 8bit (6bit + Hi-FRC)
Horizontalfrequenz	30 - 84KHz
Vertikalfrequenz	40 - 75Hz
Arbeitsfläche H x B	543.74 x 302.61mm, 21.4 x 11.9"
Pixelabstand	0.283mm
Farbe	matt, schwarz

02 SCHNITTSTELLEN & ANSCHLÜSSE

Video Eingang	VGA x1 (max. 1920 x 1080 @60Hz) HDMI x1 (max. 1920 x 1080 @75Hz) DisplayPort x1 (max. 1920 x 1080 @75Hz)
USB HUB	x2 (v.2.0)
HDCP	ja
Kopfhörer Anschluss	ja

03 FEATURES

Blaulicht Reduktion	ja
Flicker Free LED	ja
FreeSync-Unterstützung	HDMI&DisplayPort @40-75Hz
OSD Menu Sprachen	EN, DE, FR, ES, IT, CN, RU, JP, CZ, NL, PL
Bedientasten	Power, Menu/ Auswahl, Herunterscrollen/ Audio, Heraufscrollen/ ECO Modus, Exit, Eingabequelle
Einstellbare Parameter	Bild (Kontrast, Helligkeit, OD, ACR, ECO, Blauton Reduz., Schwarzwert, Farbsättigung, Gamma), Signal Eingangswahl, Audio Anpassung (Lautstärke, Stumm, Digital Audio), Benutzer Einstellungen Speichern, Farbeinstellungen (Kalt, Normal, Warm, Benutzereinstellung), Manuelle Bildanpassung (i-Style Modus, Schärfe, HDMI RGB Bereich, Anzeigemodus, Geometrie), Sprache, Menü Einrichting (OSD Position, OSD Einblendzeit, Startlogo, FreeSync), Informationen, Zurücksetzen
Lautsprecher	2 x 2W
Diebstahlschutz	Kensington-lock™ vorbereitet, DDC2B, Mac OSX

04 MECHANISCH

Verstellmöglichkeiten	Tilt, Höhe, Pivot (Rotation), Swivel
Höhenverstellbar	130mm
Rotierbar (Pivotfunktion)	90°
Drehwinkel	90°; 45° links; 45° rechts
Neigungswinkel	22° nach oben; 5° nach unten

VESA Halterung	100 x 100mm

05 ENTHALTENES ZUBEHÖR

Kabel	Netz, USB, HDMI
Sonstige	Leitfaden zur Inbetriebnahme, Sicherheits-Hinweise

06 STROMVERWALTUNG

Netzteil	intern
Stromversorgung	AC 100 - 240V, 50/60Hz
Leistungaufnahme	18W typisch, 0.5W Standby

07 LEISTUNG

Vorschriften	TCO, CE, TÜV-GS, VCCI-B, PSE, CU, Energy Star
Energieeffizienzklasse	A+

08 ABMESSUNGEN / GEWICHT

Produkt Abmessungen B x H x T	557.5 x 380 (510) x 230mm
Gewicht (ohne Verpackung)	5.2kg

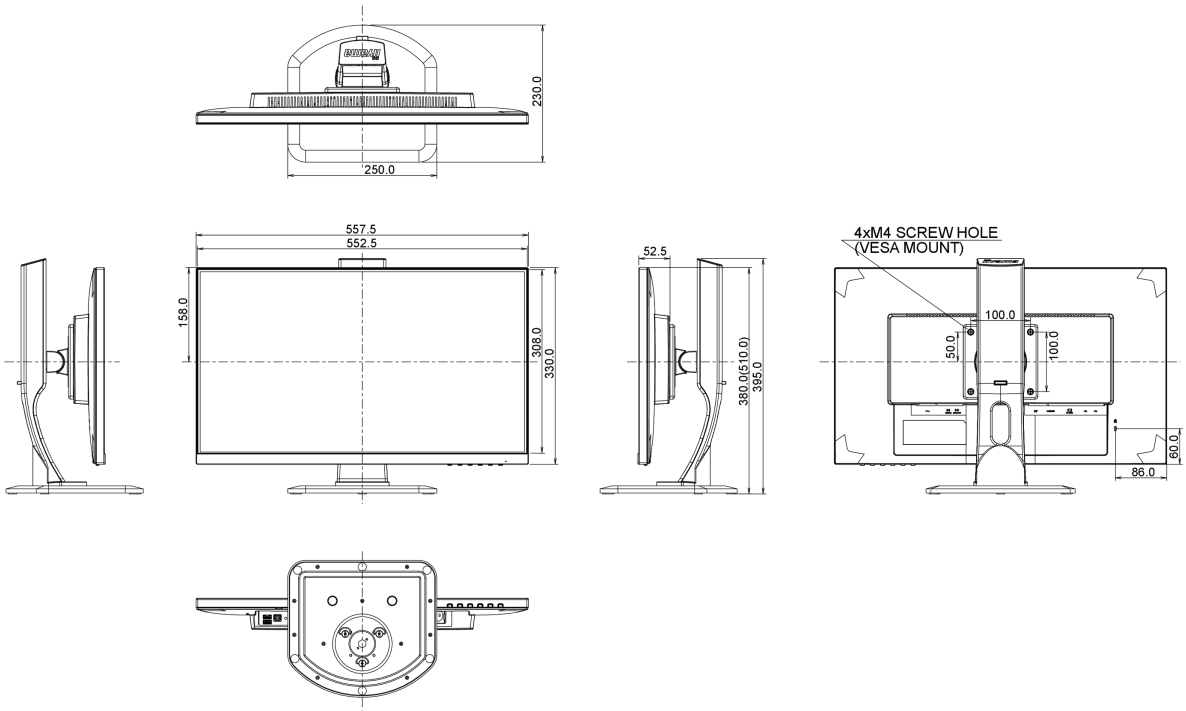

Alle Warenzeichen sind eingetragene Handelsmarken. Irrtum und Änderungen in den Spezifikationen vorbehalten. Alle LCD's erfüllen die ISO-9241-307:2008 Pixelfehlerklasse.

© IIYAMA CORPORATION. ALL RIGHTS RESERVED