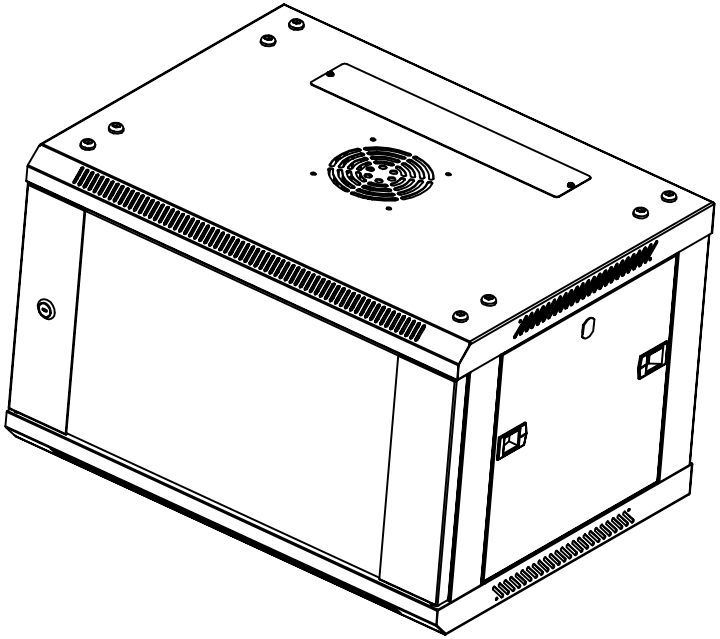

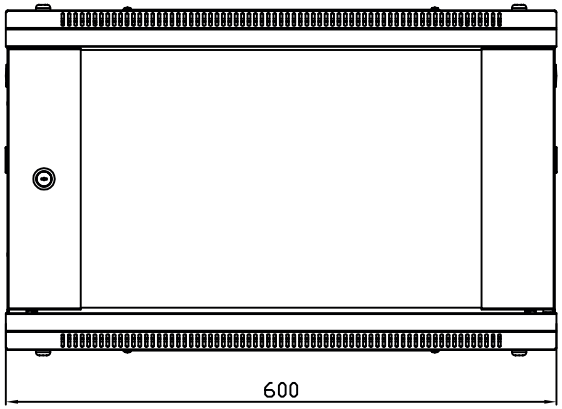

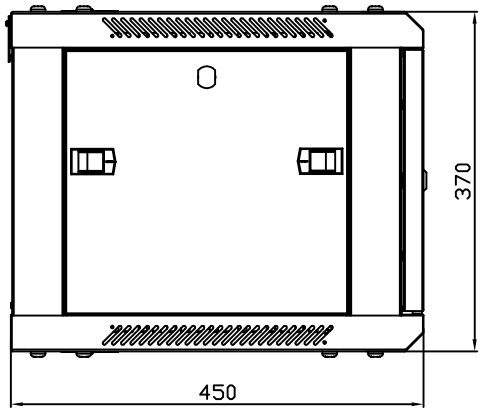

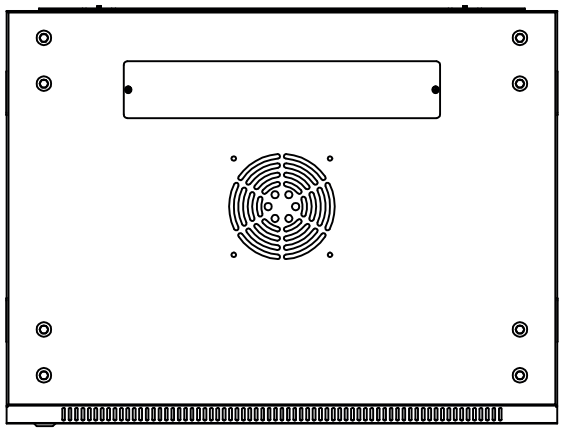

Technische Details:

- Material: 1,0-1,2 mm robustes, pulverbeschichtetes Stahlblech mit hoher Belastbarkeit
- Schutzart: IP20
- Lieferumfang: Vormontiertes Wandgehäuse inklusive zwei Schlüsseln und 20 Befestigungssätzen (Käfigmutter, Schraube, Unterlegscheibe)
- Farbe: Lichtgrau (RAL7035)
- Höheneinheiten: 6HE in der 19"-Ebene
- Abmessungen (BxTxH): 600 x 450 x 370 mm

Details:

- Abschließbare Sicherheitsglastür und Seitenteile für mehr Sicherheit
- Türanschlag rechts/links wechselbar (werkseitig rechts angeschlagen)
- Abnehmbare Seitenteile für einen besseren Zugang zu den verbauten Komponenten
- Lüftungsschlitze für aktive sowie passive Be- und Entlüftung
- Vorbereitung für 120 mm Lüfter an der Gehäusedecke (Lüfter nicht im Lieferumfang)
- Tiefenvariable 19" Profilschienen an der Vorderseite und Rückseite
- Maximale Einbautiefe zwischen den Profilschienen: 41 cm
- Eingezeichnete Höhenmarkierungen auf den Profilschienen erleichtern die Montage der Komponenten Die Kabelzuführung an der Oberseite ist zum Schutz vor Schmutzeintritt mit einer Bürstenleiste ausgestattet, die untere Kabelzuführung ist durch eine Abdeckung verschließbar
- Zwei Erdungspunkte an Boden und Fronttür
- Wandgehäuse wird vollständig vormontiert geliefert

Partnumber	GC-R0002	Drawn by	KH
Name	19" Wandgehäuse, 6HE, lichtgrau (RAL7035) 600 x 450mm	Checked by	GR
Date	19.04.2017	Approved by	GR
		Scale	mm

www.goodconnections.de

GOOD CONNECTIONS®